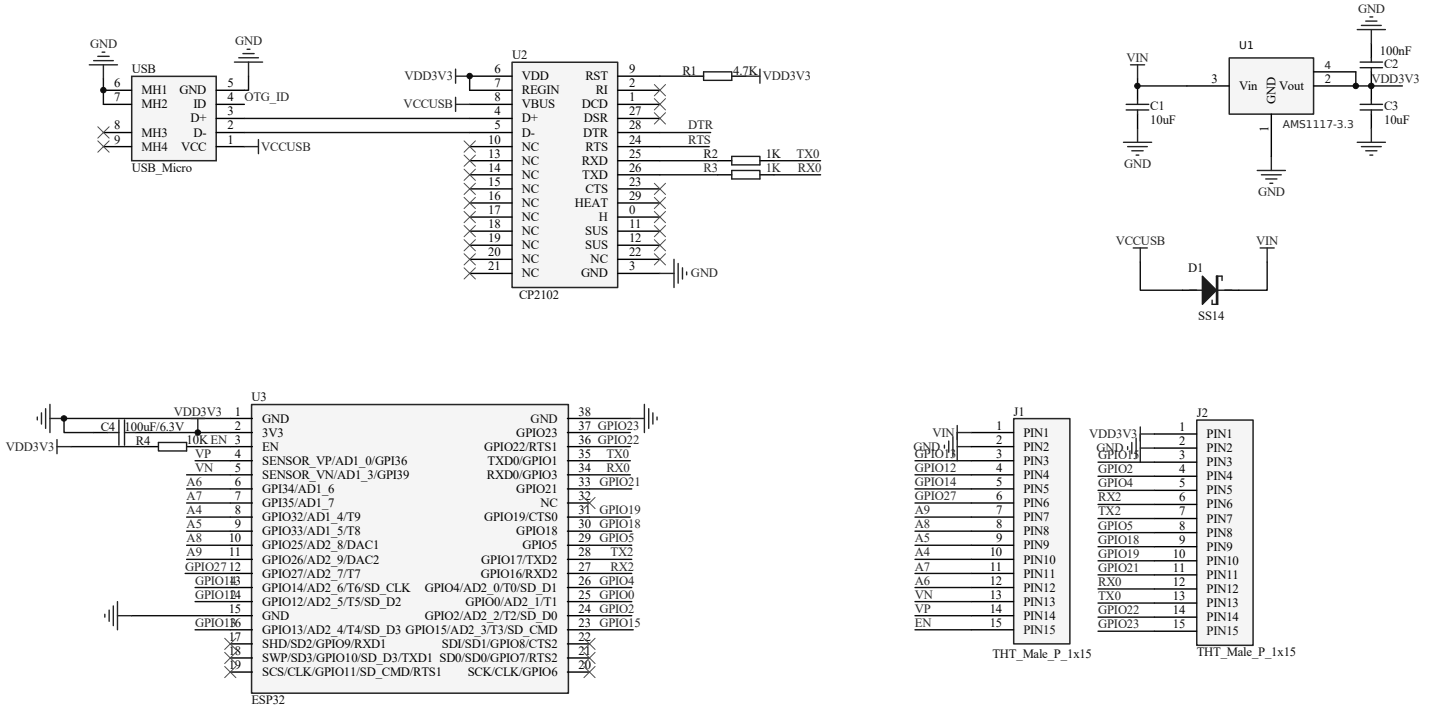

					Принципиальная схема		
Изм.	Лист	№Докум.	Подп.	Дата	ESP32 WROOM DevKit v1	Лит. Масса	Масштаб
Разраб.		Дементьев И					
Пров.							
Т.Контр.						Лист	Листов 1
Н.Контр.							
Утв.							